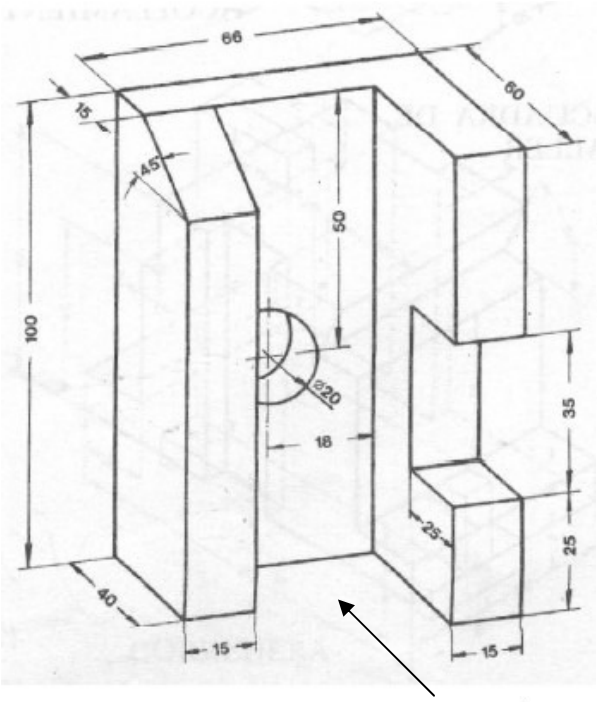
66
60
15
45
50
100
⌀20
18
35
25
25
40
15
15

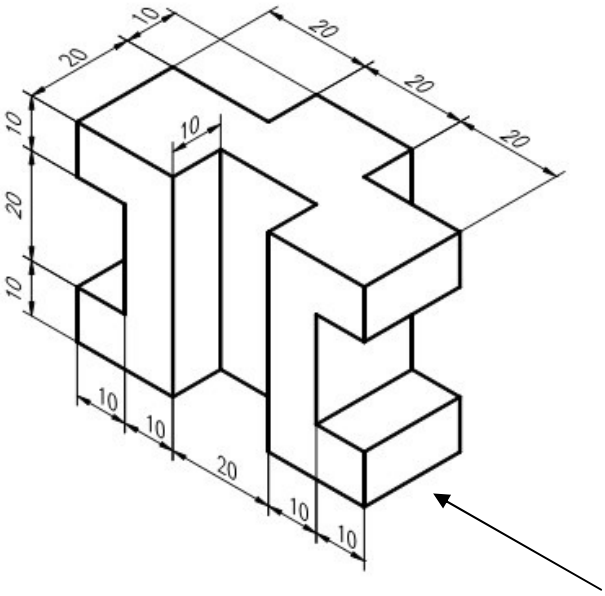
10
20
20
20
10
10
20
10
10
10
20
10
10

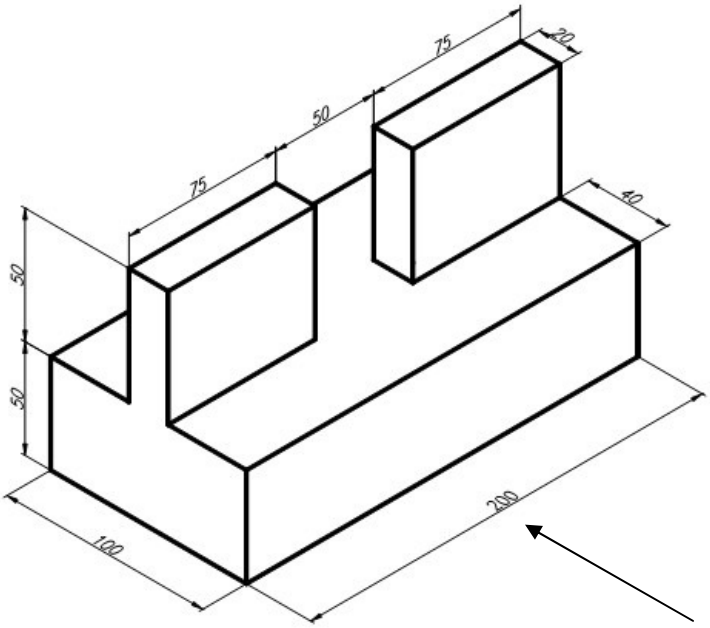
75
20
50
75
40
50
50
100
200

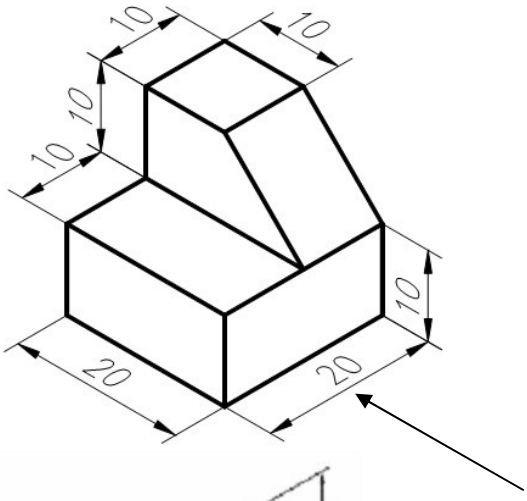
10
10
10
10
10
20
20

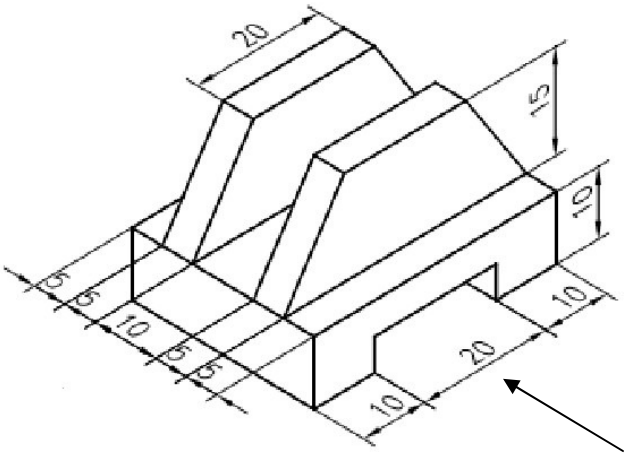
20
15
10
5
5
10
5
5
10
20
10

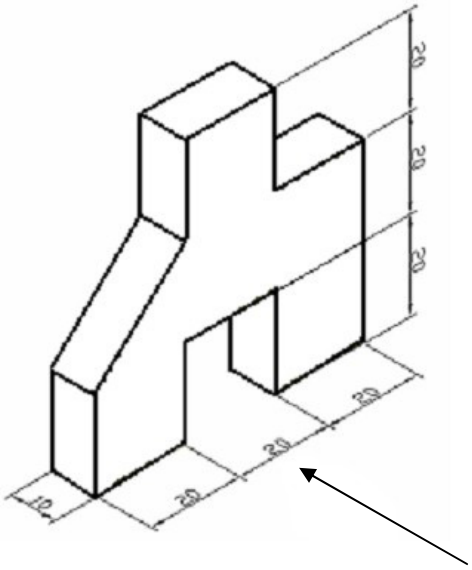
20
20
20
20
20
10
20

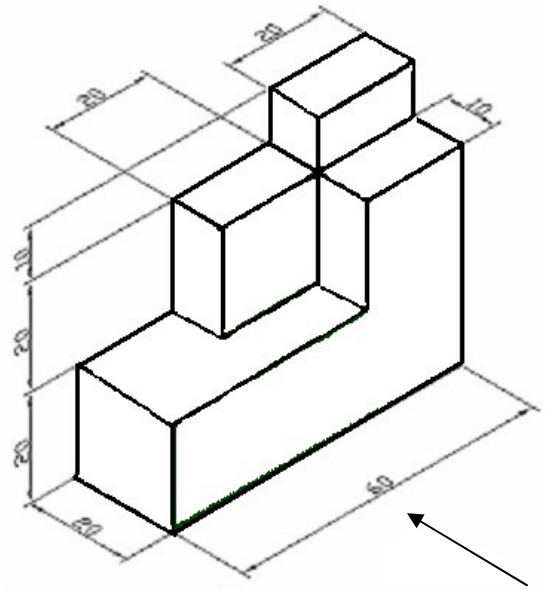
20
20
10
10
20
20
20
60

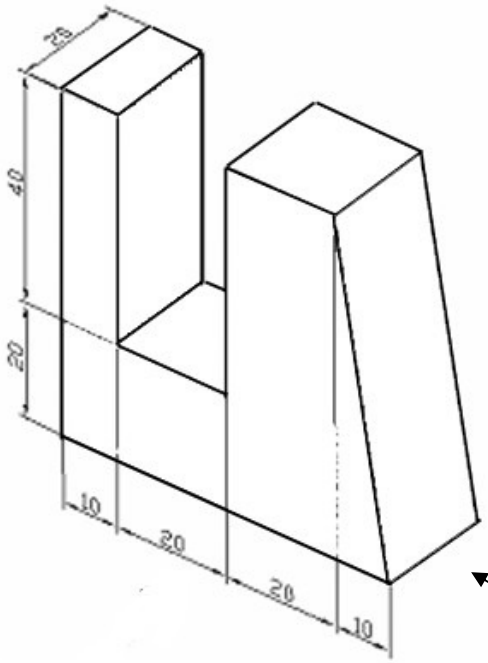
20
40
20
10
20
20
10

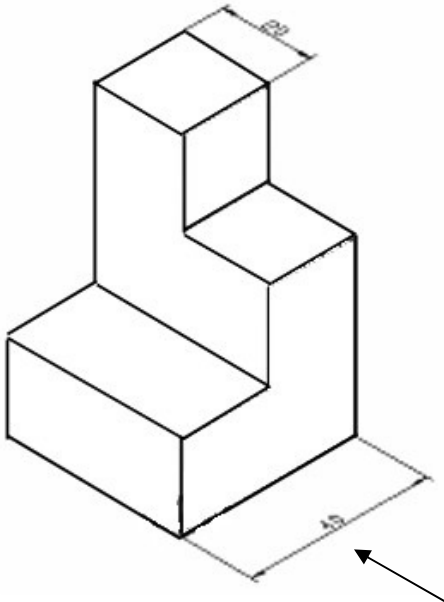
20
40

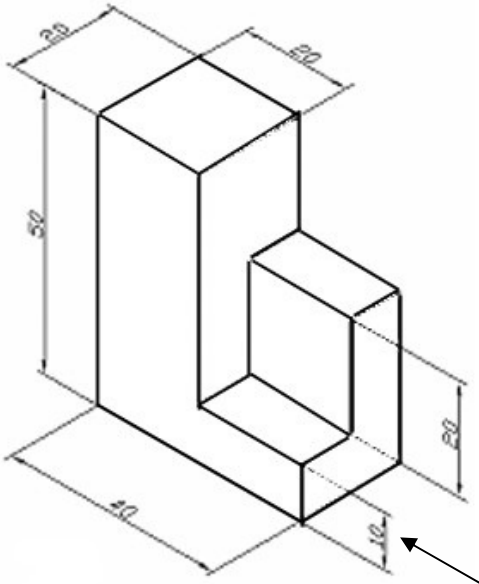
20
20
50
20
40
10

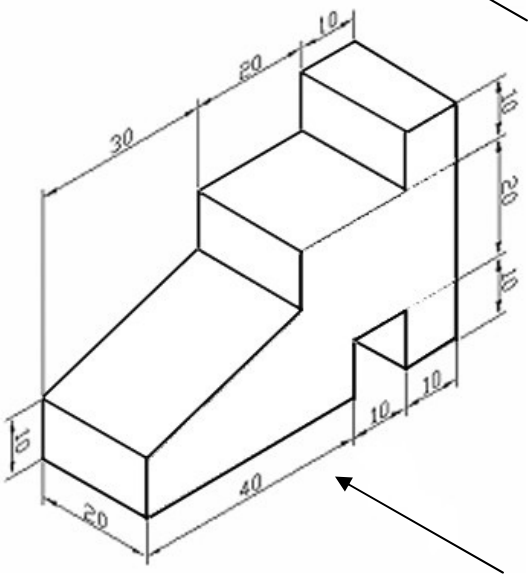
10
20
30
10
20
10
10
10
10
20
40

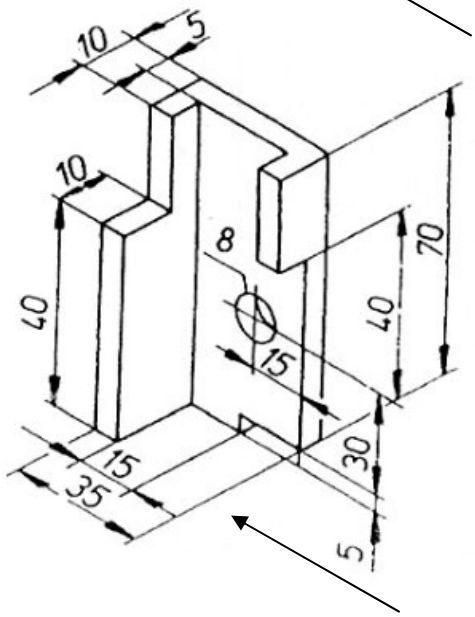
10
5
10
8
40
70
40
15
30
15
35
5

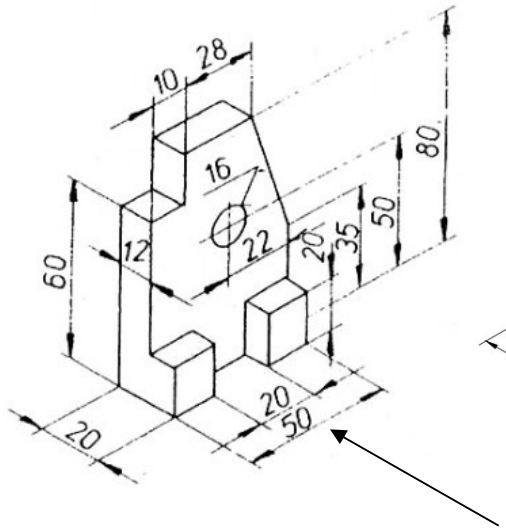
10
28
80
16
50
35
20
22
12
60
20
50
20

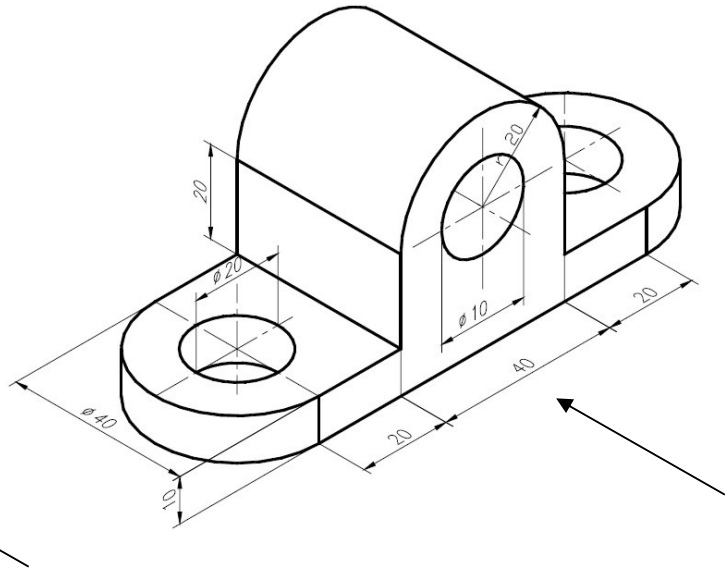
20
20
ø20
ø10
20
40
20
ø40
10